Repabad Taurus 150 Acryl Eckbadewanne 21576WE NEU

Aqua Therm
Sanitär · Heizung · Elektro

Allgemeine Produktdaten

Modell	21576
Angebots-Nr.	Abverkauf ab Lager
Artikelart	Neuware

Angebotspreis

540,00 €

Regulärer Preis: ~~1.048,89 €~~

Sie sparen

49%

Zahlungs- und Lieferbedingungen

Zahlungsbedingungen	Barzahlung, EC-Kartenzahlung bei Abholung oder Banküberweisung per Vorkass
Lieferbedingungen	VERSAND MÖGLICH Abholung und Lieferung nach Absprache

Bemerkung

Neue Repabad Taurus 150 Acryl Eckbadewanne 21576WE im Karton verpackt. Die Wanne wird mit Rechnung und Garantie verkauft. Versand durch Spedition ist nach Absprache möglich. Versandkosten ca. 70-110 Euro. Die genauen Versandkosten können auf Anfrage abgeklärt werden. Ansonsten Abholung in 34253 Lohfelden zwischen 09:00 - 18:00 Uhr. Bei weiteren Fragen bitte gerne melden.

Spezifikationen

Art/Kategorie	Badewannen • Badezimmer • Eckbadewannen

Grundriss und Abmessungen

Maße	150x150x48 cm

Farbe und Materialien

Farbe	weiß

Händler

Firma	Aqua Therm Groß- und Einzelhandel Sanitär, Heizung, Elektro GmbH
Tel.	05608 94930
E-Mail	sonderposten@aquatherm-gmbh.de
Website	https://aquatherm-gmbh.de/

Artikel-Standort

Straße	Im Wiesengrund 15
PLZ	34253
Ort, Land	**Lohfelden**, Deutschland

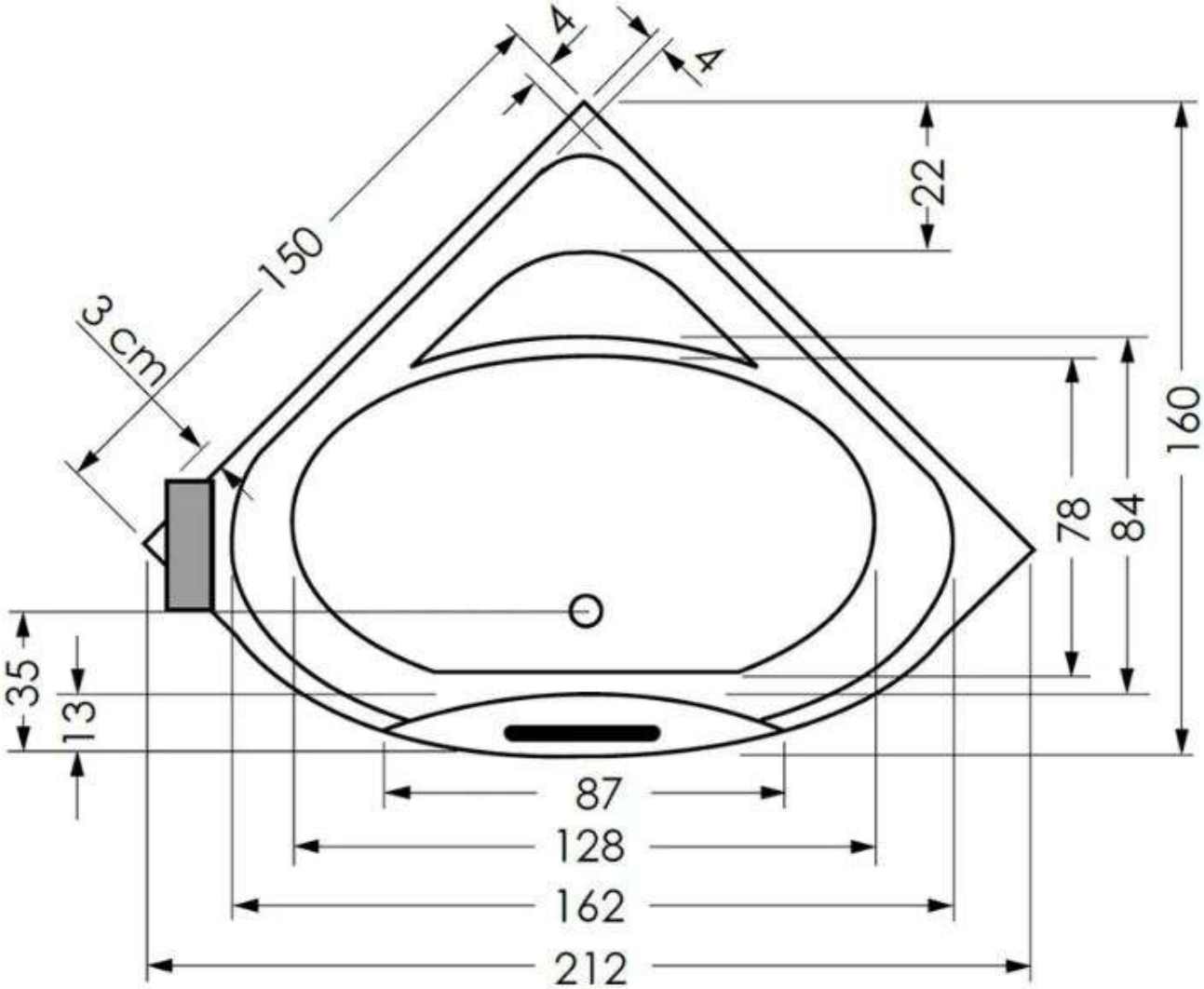
4
4
150
3 cm
22
160
78
84
35
13
87
128
162
212

25
17
10
17
25
3,5
46

DURAVIT
www.duravit.de
repaBAD
www.repabad.com