Lanora – F HD Edelstahl gebürstet | Blanco Armatur mit Hochdruck



Dieses Szenebild ist beispielhaft. Alle Informationen entnehmen Sie bitte der Artikelbeschreibung.

STEEG DAS WOHNKONZEPT

Allgemeine Produktdaten

Modell	Lanora - F HD Edelstahl gebürstet | Blanco Armatur mit Hochdruck
Hersteller	BLANCO
Artikelart	Neuware

Angebotspreis

179,00 €

Zahlungs- und Lieferbedingungen

Zahlungsbedingungen	PayPal Barzahlung PayPal
Lieferbedingungen	VERSAND MÖGLICH Abholung oder Versand

Spezifikationen

Art/Kategorie	Armaturen • Küchen • Küchenzubehör

Grundriss und Abmessungen

Maße	298mm Höhe
Gewicht	20 kg

Farbe und Materialien

Material	Glas
Oberfläche	Edelstahl gebürstet
Farbe	edelstahl
Funktion	Die BLANCO LANORA-F HD ist eine elegante und funktionale Küchenarmatur aus hochwertigem Edelstahl mit gebürsteter Oberfläche. Dank ihres zeitlosen Designs fügt sie sich harmonisch in moderne Küchen ein. Die Armatur ist als Hochdruckarmatur ausgeführt und verfügt über eine komfortable Einhebelbedienung. Der hohe, schwenkbare Auslauf bietet viel Bewegungsfreiheit beim Befüllen und Reinigen von Töpfen und Spülbecken. Die Armatur ist speziell für die Montage vor einem Fenster konzipiert und lässt sich bei Bedarf absenken bzw. umlegen. Technische Details: Marke: BLANCO Modell: LANORA-F HD Farbe: Edelstahl gebürstet Material: Edelstahl Ausführung: Hochdruck Bedienung: Einhebelmischer Montage: 1-Loch-Standmontage Auslauf: schwenkbar Höhe: ca. 298 mm Ausladung: ca. 220 mm Schwenkbereich: ca. 190° Keramikkartusche Integrierter Luftsprudler/Strahlregler Artikelnummer: 526179

Händler

Firma	STEEG Das Wohnkonzept GmbH
Tel.	+49 (0) 261-92164282-20
Fax	+49(0) 2 61 - 921 64 82 - 29
E-Mail	info@steeg.me
Website	https://www.das-wohnkonzept.de

Artikel-Standort

Straße	Mailust 2
PLZ	56070
Ort, Land	**Koblenz**, Deutschland







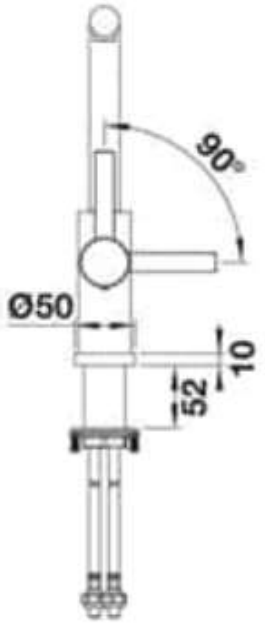
90°
Ø50
10
52

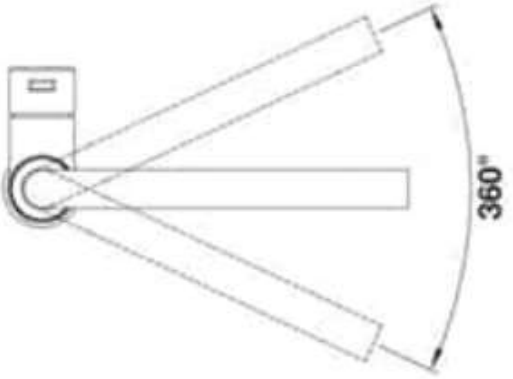
360°

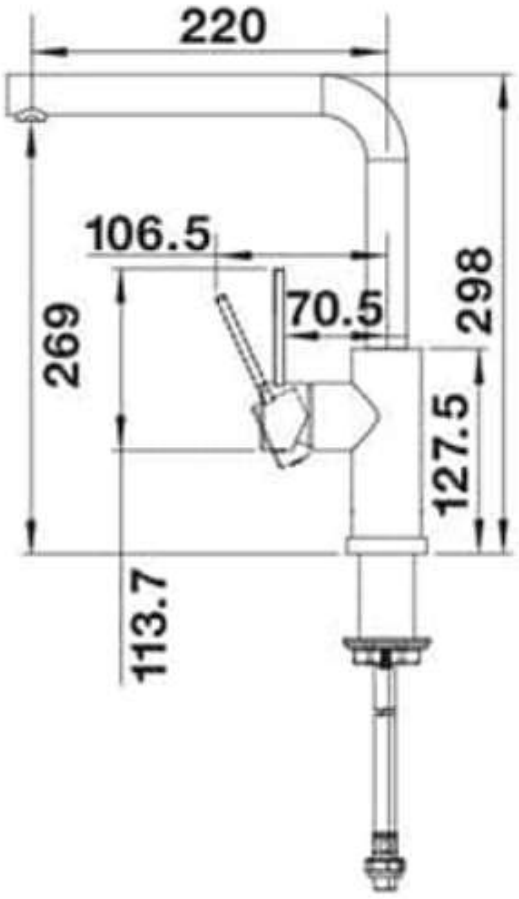
220
106.5
70.5
298
269
127.5
113.7