# KMDA 7876 FL-U Matt Finish | Miele Kochfeldabzug mit Umluft




## Allgemeine Produktdaten

| | |
|---|---|
| Modell | KMDA 7876 FL-U Matt Finish \| Miele Kochfeldabzug mit Umluft |
| Hersteller | MIELE |
| Artikelart | Neuware |

Angebotspreis

**2.199,00 €**

Regulärer Preis: ~~3.699,00 €~~

Sie sparen

**41%**

## Zahlungs- und Lieferbedingungen

| | |
|---|---|
| Zahlungsbedingungen | PayPal<br>Barzahlung<br>PayPal |
| Lieferbedingungen | VERSAND MÖGLICH<br>Abholung |

## Spezifikationen

| | |
|---|---|
| Art/Kategorie | Kochfelder • Küchen • Küchengeräte |

## Energie

| | |
|---|---|
| Energieklasse | Spektrum: Von A+++ bis D<br>**A+** (Spektrum: Von A+++ bis D)  |



## Grundriss und Abmessungen

| | |
|---|---|
| Maße | 800x520x238 mm |
| Gewicht | 20 kg |

## Farbe und Materialien

| | |
|---|---|
| Material | Glas |
| Material-Beschreibung | Glas |
| Oberfläche | Mattes schwarzes Glas |
| Farbe | schwarz |
| Funktion | Das Miele KMDA 7876 FL ist ein hochwertiges 80-cm-Induktionskochfeld mit integriertem Dunstabzug (TwoInOne). Es kombiniert vier Kochzonen mit einem flächenbündig integrierten Wrasenabzug und kann je nach Ausführung im Abluft- oder Umluftbetrieb eingesetzt werden.<br><br>4 Induktionskochzonen mit 2 PowerFlex-XL-Kochbereichen<br>PowerFlex XL jeweils 230 × 460 mm<br>TwinBooster bis 7.300 W bei den XL-Kochbereichen<br>SilenceMotor für besonders leisen Betrieb<br>MattFinish: mattschwarze, kratzresistente und elegante Oberfläche<br>Integrierter Dunstabzug, wahlweise Abluft oder Umluft<br>Miele(a)home und Con(a)ctivity für intelligente Vernetzung<br>ComfortSelect-Bedienung und digitale Anzeige<br>Spülmaschinengeeigneter Metallfettfilter<br>Abmessungen: 800 × 238 × 520 mm<br>Gesamtanschlusswert: 7,5 kW |

## Händler

| | |
|---|---|
| Firma | STEEG Das Wohnkonzept GmbH |
| Tel. | +49 (0) 261-92164282-20 |
| Fax | +49(0) 2 61 - 921 64 82 - 29 |
| E-Mail | info@steeg.me |
| Website | https://www.das-wohnkonzept.de |

## Artikel-Standort

| | |
|---|---|
| Straße | Mailust 2 |
| PLZ | 56070 |
| Ort, Land | **Koblenz**, Deutschland |

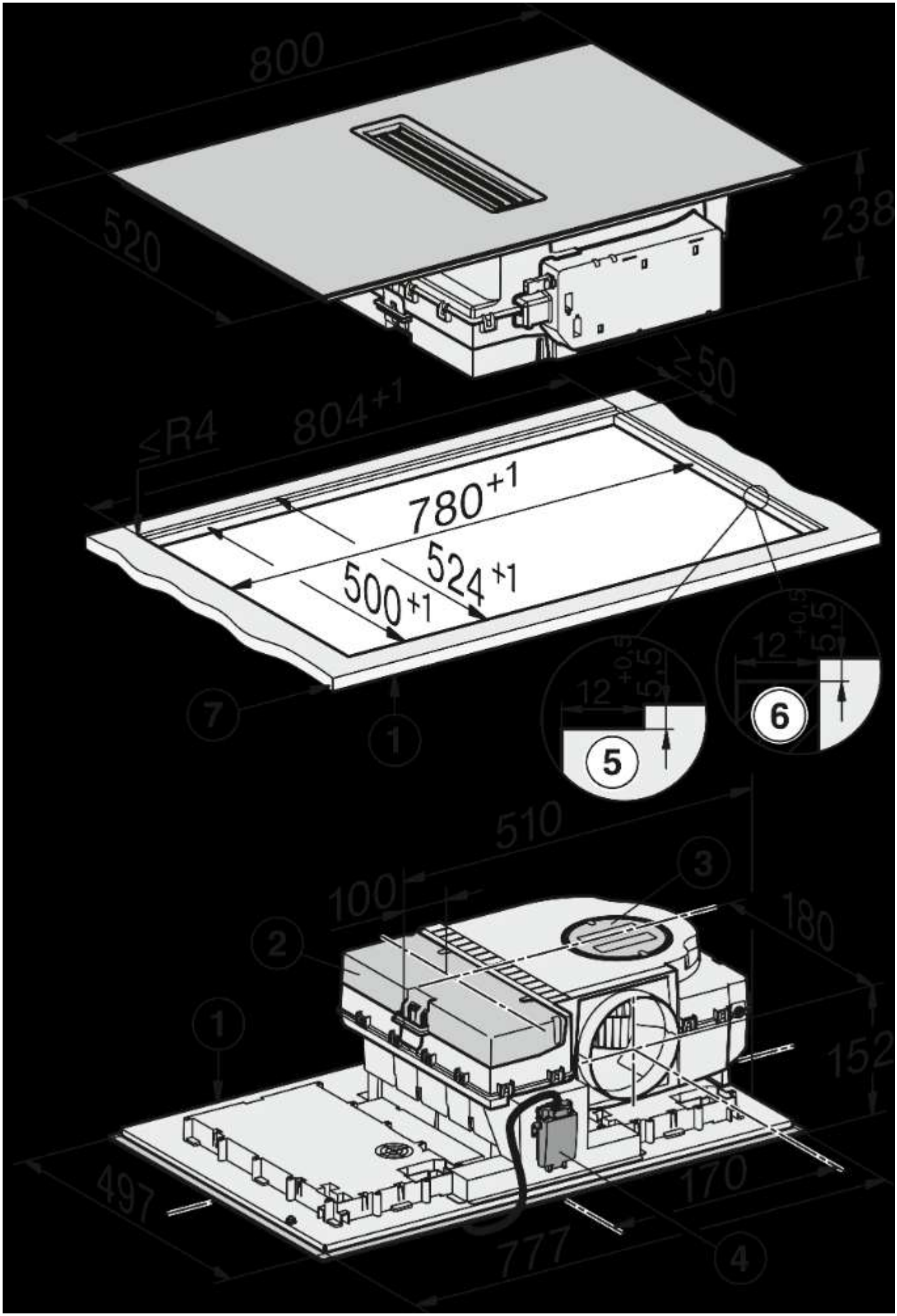
800
520
238
≤50
≤R4
804+1
780+1
524+1
500+1
12
5.5
7
1
5
6
510
100
3
2
180
1
152
497
170
777
4

