Kessel Parkdeckablauf Ecoguss DN 100 48501

Allgemeine Produktdaten

Modell	Art. Nr. 48501
Angebots-Nr.	20629274
Hersteller	- SONSTIGE -
Artikelart	Neuware

Angebotspreis

193,40 €

Regulärer Preis: ~~315,35 €~~
Preis gilt pro Array
Verfügbare Menge: 11,0 Stück

Sie sparen

39%

Zahlungs- und Lieferbedingungen

Zahlungsbedingungen	Sofort zahlbar ohne Abzug Weitere Zahlungs- und Lieferbedingungen auf Anfrage.
Lieferbedingungen	Lager Abholung

Bemerkung

Verkauf Stückweise möglich!

Extras

für den Anschluss an SML-Rohre

Spezifikationen

Art/Kategorie	Baustoffe • Sonstige Baustoffe

Grundriss und Abmessungen

Maße	Länge: 290 mm / Breite: 290 mm / Höhe: 196 mm / Aussparungsmaß Länge: 300 mm / Aussparungsmaß Breite: 300 mm

Farbe und Materialien

Material	Sonstiges
Material-Beschreibung	Recyclingfähiger Verbundwerkstoff Ecoguss erfüllt höchste Schallschutzanforderungen, beständig gegenüber aggressiven Medien, temperaturbeständig, besitzt eine dauerhaft korrosionsfreie Oberfläche, kurzfristig beflammbar von 100 bis zu 400 Grad Celsius
Farbe	schwarz

Funktion	Der Parkdeckablauf Eco Punktentwässerung und ausgestattet. Der Auslaufstutzen ist fü Rohre geeignet. Ein Pot erforderlich. Ausführung: System: 100 Abdichtung am Grundkö Allgemeine Merkmale: Nennweite (DN): 100 Außendurchmesser (DA Norm: EN 1253-2 Abdeckungsmerkmale: Abdeckungsart: Schlitzro Abdeckung Material: Ec Abdeckung Farbe: schw Belastungsklasse: B 125 Länge: 234 mm Breite: 234 mm Schlammeimer: ja Verriegelung: Lock & Lif Rost: Rahmen Länge: 247 mm Rahmen Breite: 247 mm Rahmen Material: Ecogu Form Aufsatzstück: ecki Aufsatzstück Material: E Ablaufleistung (l/s) mit 2

Händler

Firma	ZG Raiffeisen Baustoffe GmbH Heitersheim
Tel.	+49 (0) 7634 50548-0
E-Mail	baustoffe.heitersheim@zg-raiffeisen-baustoffe.de
Website	https://www.zg-raiffeisen.de/standorte/standort/heitersheim-baustoffe/raiffeisen-baucenter-heitersheim

Artikel-Standort

Straße	Beiersdorfstraße 9-11
PLZ	79423
Ort, Land	**Heitersheim**, Deutschland

ANLEITUNG FÜR EINBAU, BEDIENUNG UND WARTUNG

KESSEL - Parkdeckabläufe aus Ecoguss

Auslauf senkrecht DN 100 / DN 125

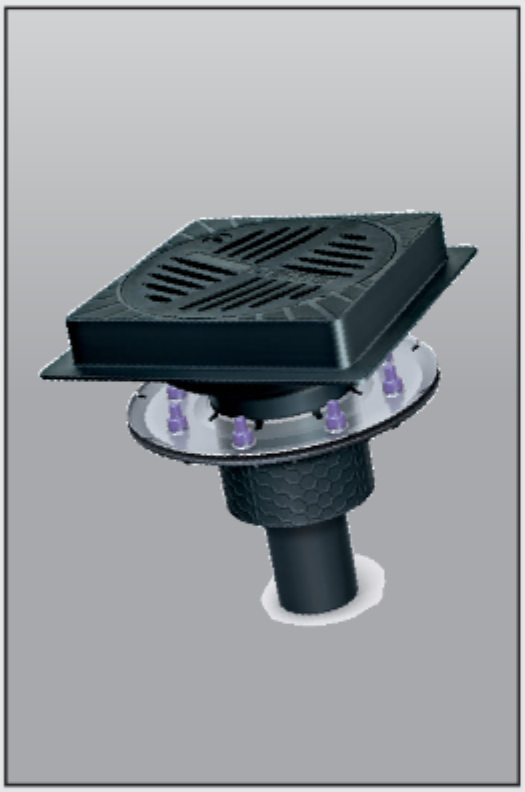

Produktvorteile

- **Geringes Gewicht**
- **Einfachster Einbau**
- **Durch Verwendung von Zwischenstücken ist jedes geforderte Bodenniveau anpassbar**
- **Optimale Rohrreinigung durch Herausnehmen des Schlammeimers**

Dehnfuge zwischen Endbelag und Aufsatzstück legen.

KESSEL

Änderungsstand: 01/2020
Sachnummer: 325-917

Produktbeschreibung

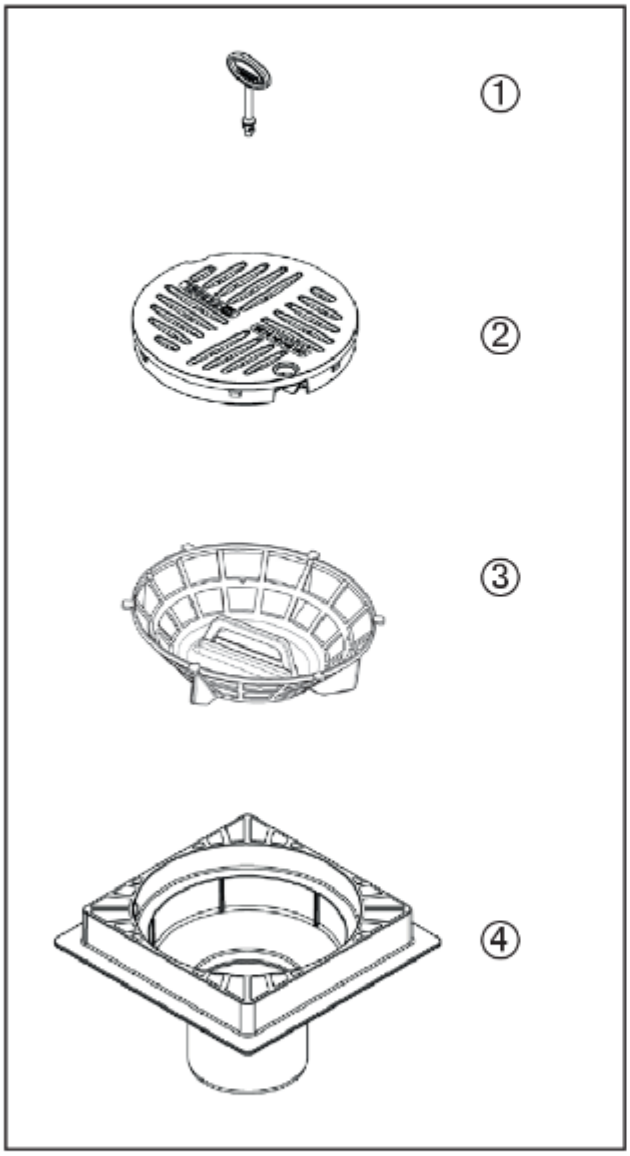

① **Schlüssel**

② **Rost mit Lock & Lift-System**

③ **Schlammeimer**

④ **Grundkörper**

Maßzeichnung

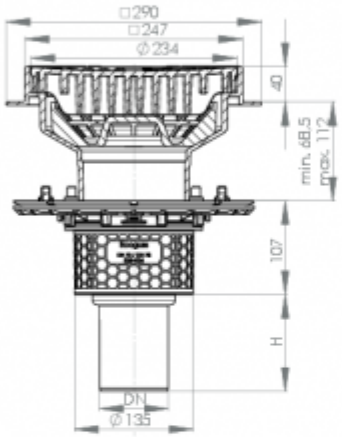

Art.-Nr. 48 878.01

DN	70	100
H	110	110

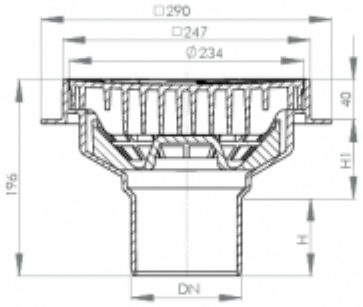

Art.-Nr. 48 501 + 48 502
Aussparungsmaß
Ø 215 mm

DN	100	125
H	77	83
H1	79	73

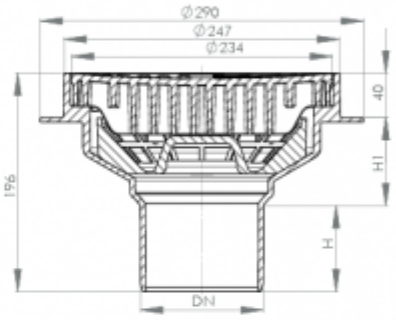

Art.-Nr. 48 503 + 48 504
Aussparungsmaß
Ø 215 mm

DN	100	125
H	77	83
H1	79	73

Einbaubeispiel mit Pressdichtungsflansch

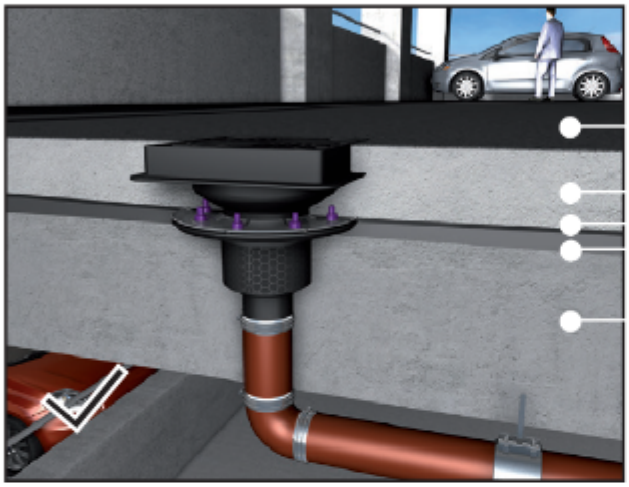

Bitumenbahn

Estrich
Abdichtung
Gefälle-Estrich

Stahlbetondecke

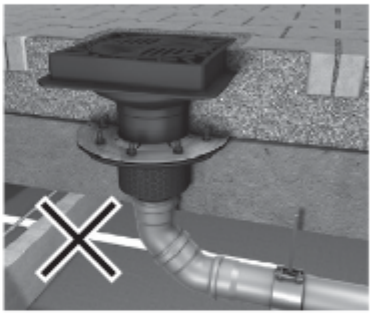

Hinweis:
Nicht geeignet für den Verbau mit Pflastersteinen/losem Untergrund! Bei abweichenden Einbausituationen bitte bei KESSEL-Kundendienst kontaktieren.

Einbaubeispiel ohne Pressdichtungsflansch

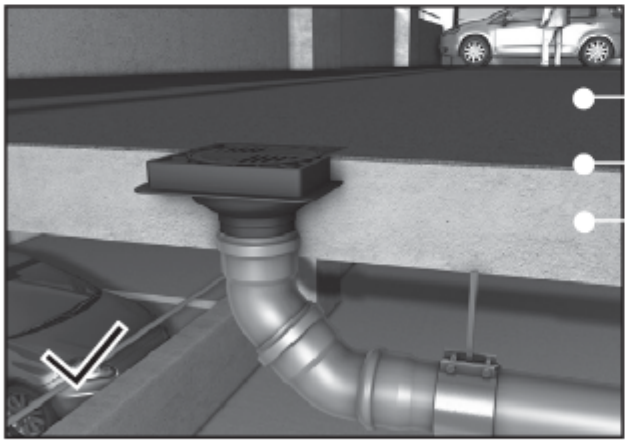

Schwarzbitumenbahn

Estrich/Gefälle

Stahlbetondecke

Einbauhinweise

Verbau des Pressdichtungsflansches

Das Verpressen von Dichtungsbahnen ist mit einem maximalen Anzugsmoment von 4-8 Nm (siehe Tabelle) durchzuführen. Beim Einbau in drückendes Wasser muss die Dichtungsbahn nach DIN EN 18195-5 mind. eine Dicke von 1,2 mm aufweisen. Beim Einbau mit Heißbitumen ist die Temperatur im Pressdichtungsflanschbereich von max. 400°C kurzfristig (ca. 1-2 min) zulässig. Temperaturbeständigkeit des KESSEL-Parkdeckablaufkörpers und des Rostes ist mit 220°C so hoch, dass ein Einbau im Asphalt problemlos erfolgen kann.

Hinweis:

Lippendichtung entfernen! Dadurch kann das anfallende Sickerwasser zwischen Aufsatzstück und Grundkörper, bzw. Zwischenstück sicher in den Ablauf abgeführt werden.

Werkstoff Dichtbahn	Anzugsmoment empfohlen*
Bitumenbahn	4-6 Nm
PIB mit Bitumenbahn verklebt	4-6 Nm
Bitumenbahn mit Trägereinlage aus Glasgewebe	6-8 Nm
Dichtungsbahn 48982	4-6 Nm

Lock & Lift-System:

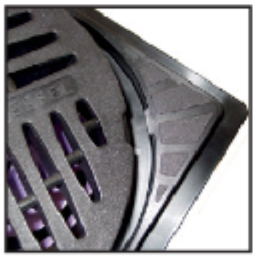

Verriegelung des Rostes mit KESSEL-Schlüssel

Hinweis:

Es ist darauf zu achten, dass der Rost unter der Zentriernase montiert wird!