HSK Designheizkörper Line, 500x1775mm weiß, Nr. 805178



Aqua Therm
Sanitär · Heizung · Elektro

Allgemeine Produktdaten

Modell	805178
Hersteller	HSK
Artikelart	Neuware

Angebotspreis

160,00 €

Regulärer Preis: ~~377,62 €~~

Sie sparen

58%

Zahlungs- und Lieferbedingungen

Zahlungsbedingungen	Barzahlung und EC-Kartenzahlung bei Abholung. Vorkass
Lieferbedingungen	Nur Abholung

Bemerkung

HSK LINE Designheizkörper Größe: 500x1775mm (BxH) weiß Artikelnummer: 805178 Achtung: KEIN MITTELANSCHLUSS (s. Maßblatt) Anschluss-Set (bestehend aus Anschluss- und Thermostatarmatur) nicht enthalten! Es handelt sich um eine Original verpackte Neuware!

Spezifikationen

Art/Kategorie	Badezimmer • Badheizkörper • Sonstige Badezimmer Artikel

Grundriss und Abmessungen

Maße	500x1775mm

Farbe und Materialien

Farbe	weiß

Händler

Firma	Aqua Therm Groß- und Einzelhandel Sanitär, Heizung, Elektro GmbH
Tel.	05608 94930
E-Mail	sonderposten@aquatherm-gmbh.de
Website	https://aquatherm-gmbh.de/

Artikel-Standort

Straße	Im Wiesengrund 15
PLZ	34253
Ort, Land	**Lohfelden**, Deutschland

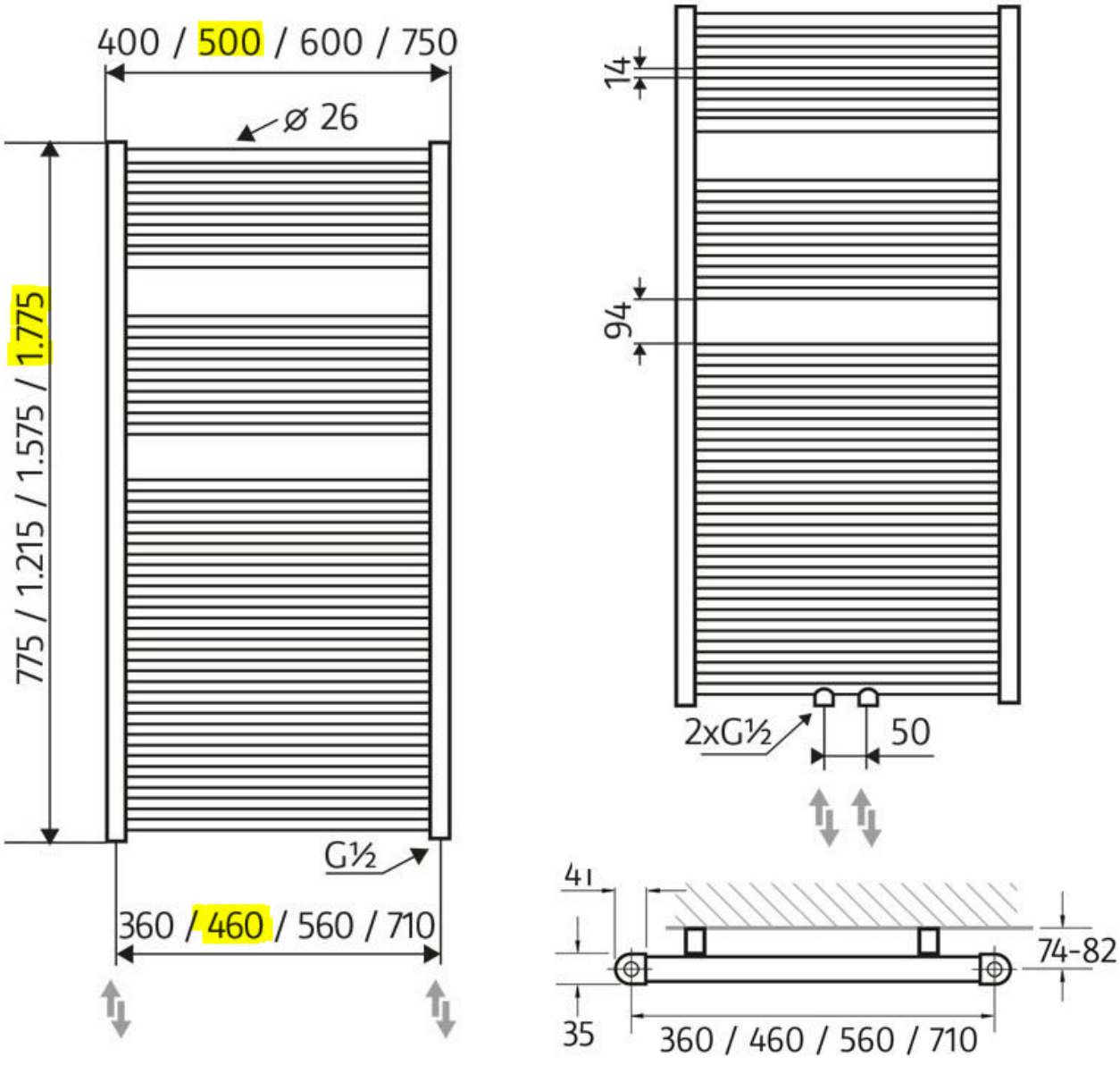
400 / 500 / 600 / 750
ø 26
775 / 1.215 / 1.575 / 1.775
G½
360 / 460 / 560 / 710
14
94
2xG½
50
41
74-82
35
360 / 460 / 560 / 710