hansgrohe Duschrinne RainDrain Flex Fertigset



KÖBIG
WENN'S UMS BAUEN GEHT

Allgemeine Produktdaten

Modell	RainDrain Flex
Angebots-Nr.	ABV40000389
Hersteller	HANSGROHE, SCHILTACH
Artikelart	B-Ware
Artikelzustand	guter Zustand - Ausgepackt, leichte Kratzer, keine/minimale Gebrauchsspuren auf den Nutzungsflächen

Angebotspreis

250,00 €

Zahlungs- und Lieferbedingungen

Zahlungsbedingungen	Barzahlung
Lieferbedingungen	Abholung/Lieferung im Lieferradius auf Anfrage

Bemerkung

kürzbar zur freien Montage, 1000 mm, edelstahl gebürstet Montageart: zweiseitig, vor Ort kürzbar, einfach zu reinigende Oberfläche, höhenverstellbar um 10 mm, bis zu 60 l/min Ablaufleistung, Anwendungsbereich: Neubau, Sanierung, Abdeckungsheber ermöglicht einfaches, Herausnehmen des Fertigsets, mit integriertem Gefälle, Typ des Geruchsverschlusses: mechanisch, Dryphon ermöglicht wasserloses Siphonsystem, minimale Installationshöhe: 67 mm: flache uBox, 102 mm: standard uBox, Werkstoffgüte Abdeckung: Edelstahl V2A, geeignet für Primärentwässerung bestehend aus: Designabdeckung mit herausnehmbarem Einsatz, Dryphon

Spezifikationen

Art/Kategorie	Badezimmer • Duschrinnen • Sonstige Badezimmer Artikel

Grundriss und Abmessungen

Maße	1000mm

Farbe und Materialien

Farbe	edelstahl

Händler

Firma	J.N. Köbig GmbH
Tel.	+49 (0) 6131 694-0
Fax	+49 (0) 6131 694-270
E-Mail	koebig@koebig.de
Website	https://www.koebig.de

Artikel-Standort

Straße	Rheinallee 169
PLZ	55120
Ort, Land	**Mainz**, Deutschland

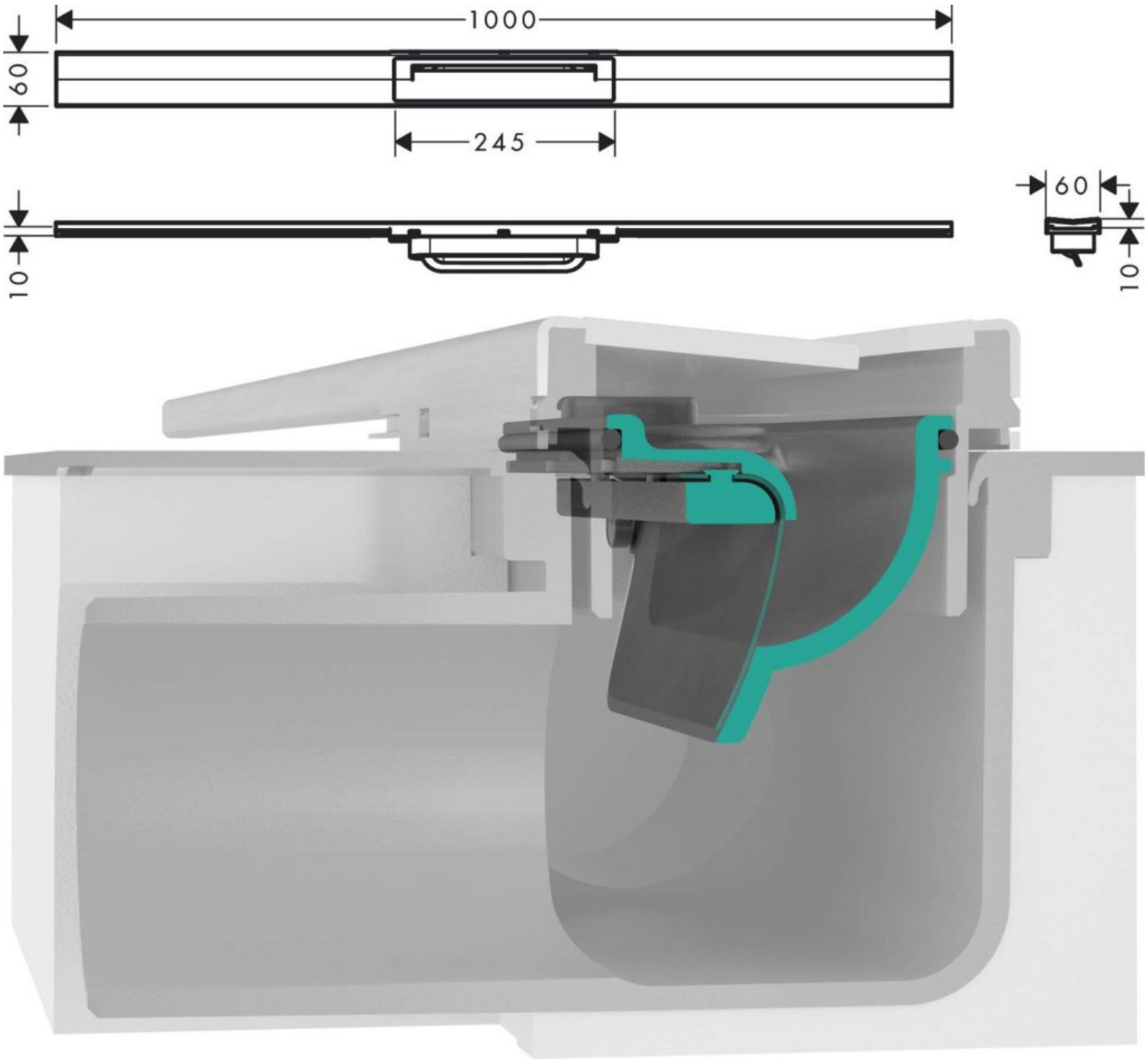
1000
60
245
10
60
10

