Hansa 57192273 EHM WT-Batt. HANSASTELA



Aqua Therm
Sanitär · Heizung · Elektro

Allgemeine Produktdaten

Modell	57192273
Hersteller	HANSA, STUTTGART
Artikelart	Neuware

Angebotspreis

126,00 €

Regulärer Preis: ~~285,00 €~~

Sie sparen

56%

Zahlungs- und Lieferbedingungen

Zahlungsbedingungen	Barzahlung und EC-Kartenzahlung bei Abholung. Vorkass
Lieferbedingungen	 Abholung oder Lieferung innerhalb Deutschl

Bemerkung

ALLGEMEINE ATTRIBUTE: - Produktgruppe: Waschtischarmatur - Einbauart: Standmontage - Technisches Merkmal: Einhebelmischer - Oberfläche: Chrom - BIM Daten vorhanden: Ja PRODUKT EIGENSCHAFTEN: - Strahlreglertyp: PCA konstante Durchflussleistung unabhängig vom Fließdruck, Schwenkbar - Verbindung: Anschluss über flexible Druckschläuche - Montage: 1-Loch - Hebel/Bediengrifftyp: Einhandbedienhebel/Griff, Hebel mit W+K-Kennzeichnung - Auslaufart: Feststehender Auslauf - Mechanische Teile: 2.5 Steuerpatrone mit keramischen Dichtscheiben zur Wassermengen- und Temperatureinstellung - Spezielle Eigenschaften: Armaturenkörper aus entzinkungsbeständigem Messing (DZR) - Nicht im Lieferumfang: Ohne Ablaufgarnitur FLIESSEIGENSCHAFTEN: - Durchfluss bei 300 kPa (Durchflussbegrenzer): 4,80 l/min BESTIMMUNGEN / VORSCHRIFTEN: - EN Standard: EN 817 - Geräuschklasse: I (ISO 3822) ZULASSUNGEN: - ABP: PA-IX 38025/IO TECHNISCHE EIGENSCHAFTEN: - Ausladung: 106 mm - Material: Messing - Heißwasserversorgung: max. +70C - Arbeitsdruck: 50 - 1000 kPa - Anschlussgröße: G3/8 - Sicherungseinrichtung (EN1717): AA

Spezifikationen

Art/Kategorie	Badarmaturen • Badezimmer • Einhebelmischer

Farbe und Materialien

Farbe	chrom

Händler

Firma	Aqua Therm Groß- und Einzelhandel Sanitär, Heizung, Elektro GmbH
Tel.	05608 94930
E-Mail	sonderposten@aquatherm-gmbh.de
Website	https://aquatherm-gmbh.de/

Artikel-Standort

Straße	Im Wiesengrund 15
PLZ	34253
Ort, Land	**Lohfelden**, Deutschland

HANSA
HANSAplus
For installers
Für installateure
Scan and collect points
Scannen und Punkte sammeln
plus.hansa.com

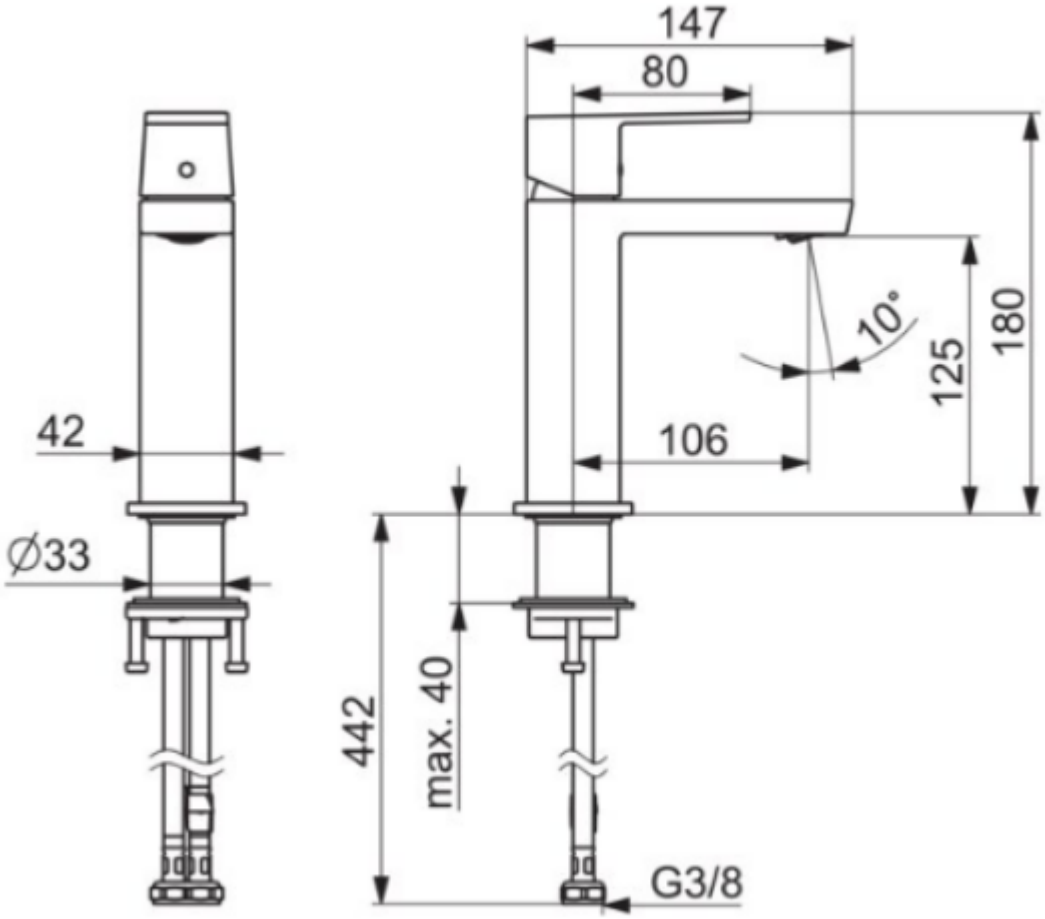
147
80
180
125
10°
106
42
Ø33
442
max. 40
G3/8

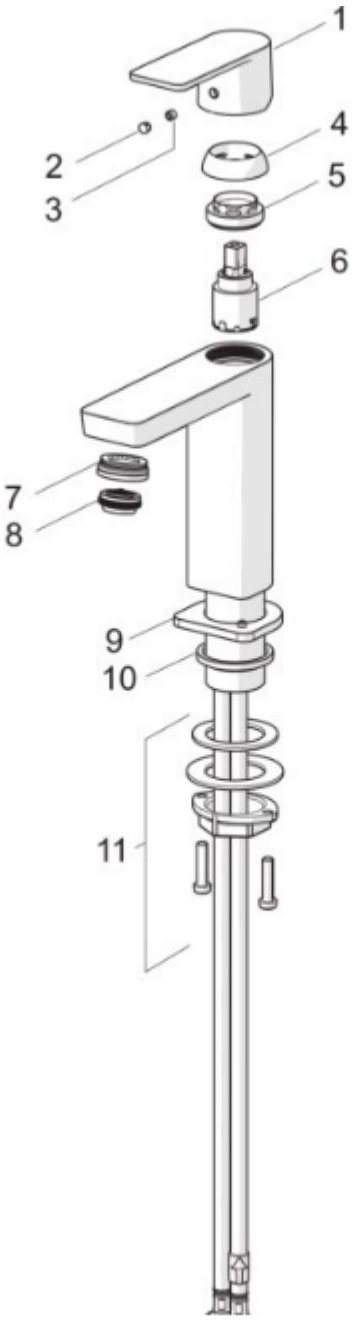
1
2
3
4
5
6
7
8
9
10
11