GROHE Rapido U Rohbauset für Urinal 37338000



Aqua Therm
Sanitär · Heizung · Elektro

Allgemeine Produktdaten

Modell	37338000
Hersteller	GROHE
Artikelart	Ausstellungsware
Artikelzustand	Neuwertig / Wie neu - Teilweise Originalverpackt, Zustand neuwertig (ohne Gewährleistung / Ausstellungsartikel)

Angebotspreis

85,00 €

Regulärer Preis: ~~240,00 €~~

Sie sparen

65%

Zahlungs- und Lieferbedingungen

Zahlungsbedingungen	Barzahlung und EC-Kartenzahlung bei Abholung. Vorkass
Lieferbedingungen	 Abholung oder Lieferung innerhalb Deutschl

Bemerkung

Eigenschaften: Maße: (B/H) 20 x 21 cm für manuelle Betätigung oder Tectron Infrarot Elektronik 6 V oder 230 V Wassergruppe mit Vorabsperrung Fließdruck min. 0,5 bar, Betriebsdruck max. 10 bar Druckspülhilfe werksseitig geprüfte Funktionseinheit Wasseranschlüsse DN 15 außen Anschlussbox für Netzanschluss 230 V Einbaubox mit Dichtflansch Befestigungspunkte für Nass- und Trockenbau kürzbarer Revisionsschacht mit Rohbauschutz für Fertigmontagesets mit Abmessung 11,6 x 14,4 cm Artikelnummer: 37338000 Marke: GROHE Ausführung: auch für Tectron Infrarot Elektronik 230 V

Spezifikationen

Art/Kategorie	Badezimmer • Installation

Farbe und Materialien

Farbe	farblos

Händler

Firma	Aqua Therm Groß- und Einzelhandel Sanitär, Heizung, Elektro GmbH
Tel.	05608 94930
E-Mail	sonderposten@aquatherm-gmbh.de
Website	https://aquatherm-gmbh.de/

Artikel-Standort

Straße	Im Wiesengrund 15
PLZ	34253
Ort, Land	**Lohfelden**, Deutschland

GROHE
max.50
max.0
max.3
93.372.331 / ÄM 234042 / 06 .15
GROHE
GROHE
GROHE

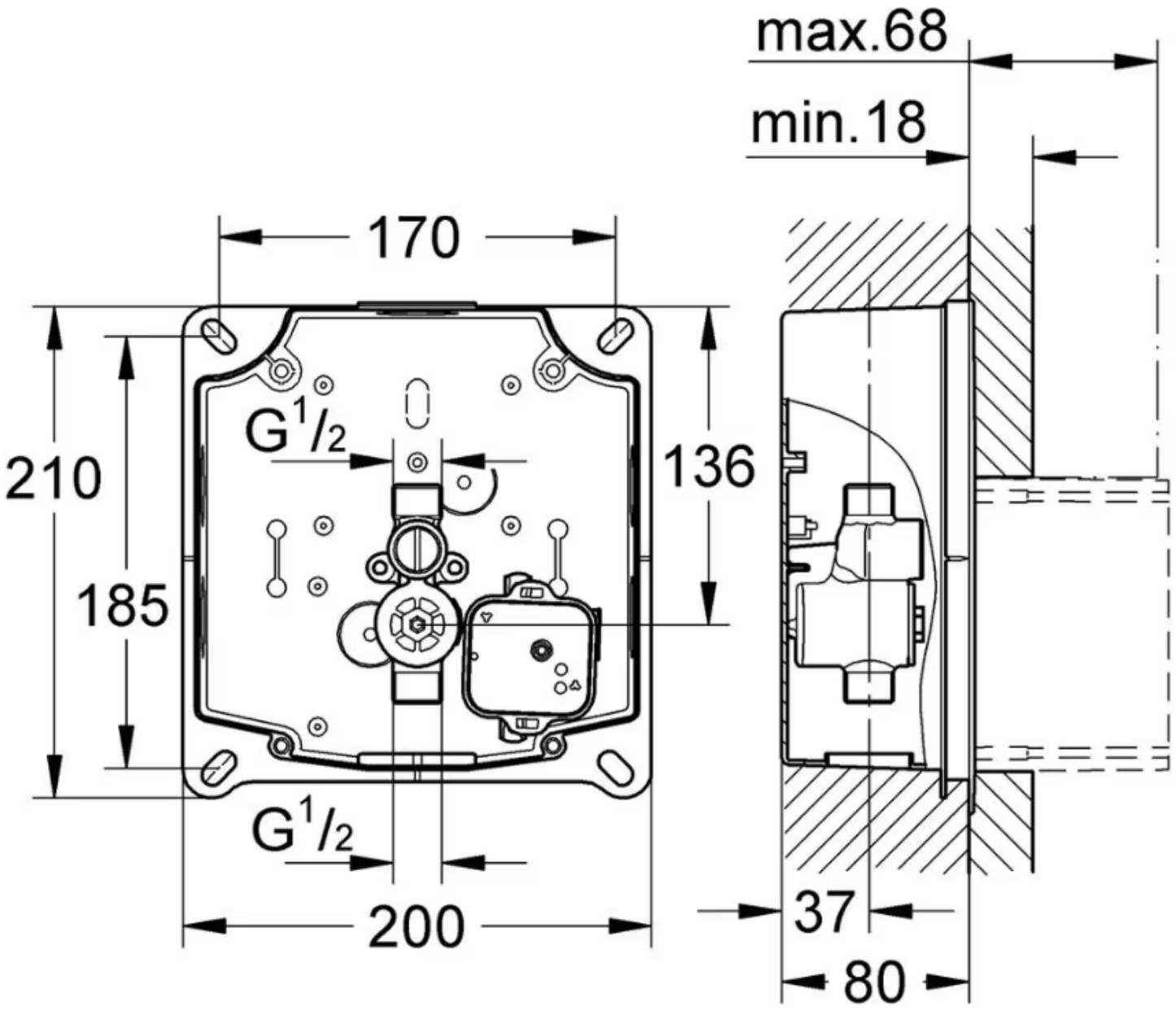
max.68
min.18
170
210
185
136
G1/2
G1/2
200
37
80

2021.06.09 06:22:15

Rapido U
230 V



SMART

Grohe AG
Feldmühleplatz 15
40545 Düsseldorf
Germany

GROHE

4 005176 837929

T01

37338000 B T02

DESIGN + ENGINEERING GROHE GERMANY

UPI: 96PVRPQ3AS9I6

Made in Germany