GROHE Rapido T Unterputz-Thermostatbatterie 35500000

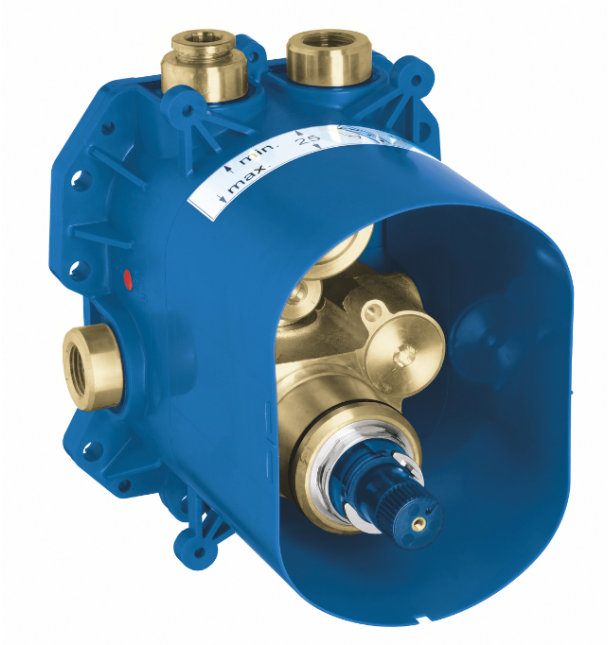

Aqua Therm
Sanitär · Heizung · Elektro

Allgemeine Produktdaten

Modell	35500000
Hersteller	GROHE
Artikelart	Ausstellungsware
Artikelzustand	Neuwertig / Wie neu - Teilweise Originalverpackt, Zustand neuwertig (ohne Gewährleistung / Ausstellungsartikel)

Angebotspreis

120,00 €

Zahlungs- und Lieferbedingungen

Zahlungsbedingungen	Barzahlung und EC-Kartenzahlung bei Abholung. Vorkass
Lieferbedingungen	 Abholung oder Lieferung innerhalb Deutschl

Bemerkung

Hauptmerkmale für Grohtherm Special und Grohtherm F ohne Fertigmontageteile Einbautiefe 70 mm - 95 mm komplett montierte, werkseitig geprüfte Funktionseinheit GROHE TurboStat Kompaktkartusche mit Dehnstoff-Thermoelement 2 Abgänge oben 1/2" hohe Durchflussleistung, 50 l/min bei 3 bar Fließdruck Abgang unten 1/2" - nur mit separatem Absperrventil verwendbar sicher zu montieren durch stabile Einbaubox / Bauschutzkappe vorbereitete Befestigungspunkte für Nass- und Trockenausbau Trägermaterial für Wandabdichtung enthalten Körper aus DR-Messing eingebaute Rückflussverhinderer und Schmutzfangsiebe

Spezifikationen

Art/Kategorie	Badezimmer • Installation

Farbe und Materialien

Farbe	farblos

Händler

Firma	Aqua Therm Groß- und Einzelhandel Sanitär, Heizung, Elektro GmbH
Tel.	05608 94930
E-Mail	sonderposten@aquatherm-gmbh.de
Website	https://aquatherm-gmbh.de/

Artikel-Standort

Straße	Im Wiesengrund 15
PLZ	34253
Ort, Land	**Lohfelden**, Deutschland

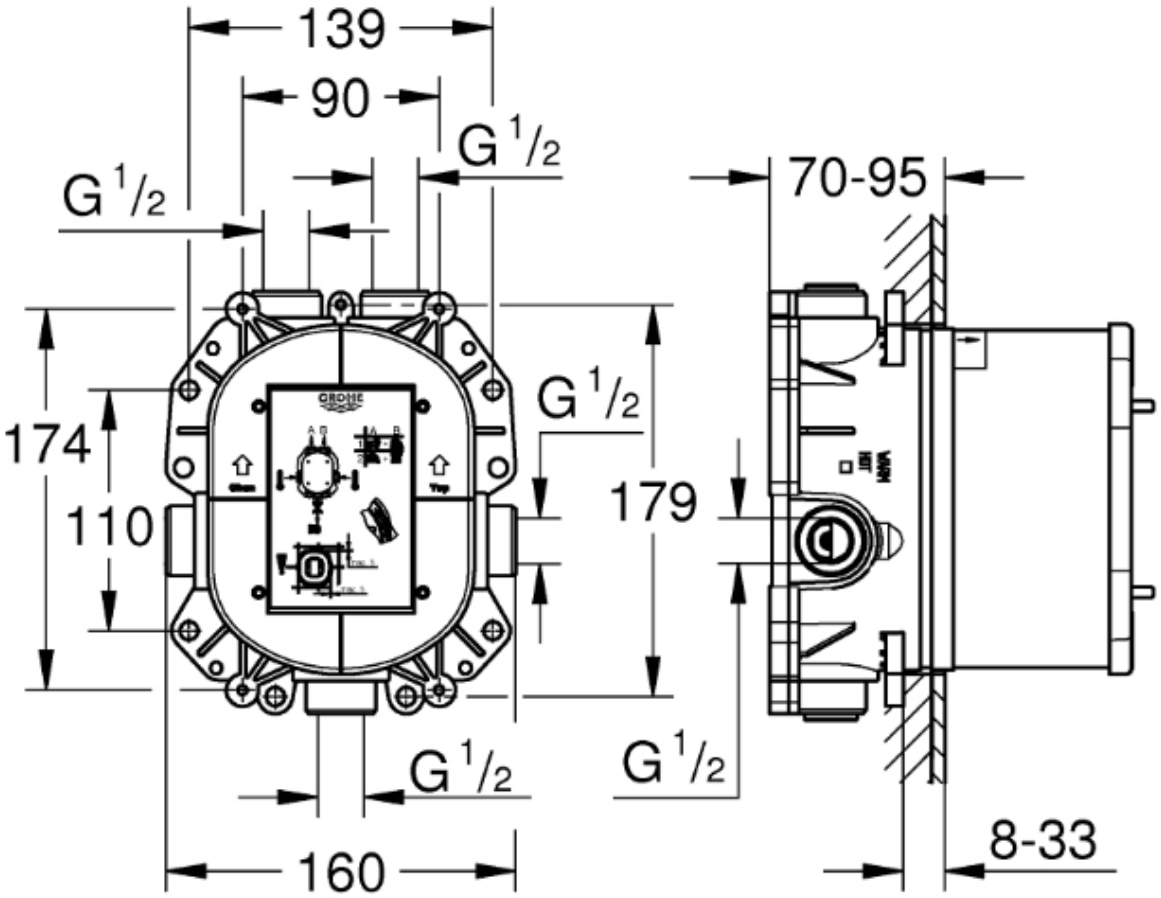
139
90
G 1/2
G 1/2
70-95
174
110
G 1/2
179
G 1/2
G 1/2
160
8-33

GROHE
A B
A B
1
2
max. 5
max. 5

Rapido T

GROHE®

SMART



4 005176 831522

35500000 T01

N

UPI: LRRQCVDKSMR1

DESIGN + ENGINEERING GROHE GERMANY

Made in Germany