DGC 7460 HC Pro Graphit Grey | Miele Dampfbackofen



STEEG
DAS WOHNKONZEPT

Allgemeine Produktdaten

Modell	DGC 7460 HC Pro Graphit Grey | Miele Dampfbackofen
Hersteller	MIELE
Artikelart	Ausstellungsware
Artikelzustand	guter Zustand - Ausgepackt, leichte Kratzer, keine/minimale Gebrauchsspuren auf den Nutzungsflächen

Angebotspreis

2.449,00 €

Zahlungs- und Lieferbedingungen

Zahlungsbedingungen	PayPal Barzahlung PayPal
Lieferbedingungen	VERSAND MÖGLICH Abholung

Spezifikationen

Art/Kategorie	Dampfgarer • Küchen • Küchengeräte

Energie

Energieklasse	Spektrum: Von A+++ bis D **A+** (Spektrum: Von A+++ bis D) 

Grundriss und Abmessungen

Maße	595x596x567 mm
Gewicht	46.4 kg

Farbe und Materialien

Material	Glas
Farbe	grau
Farb-Beschreibung	Graphit Grau
Funktion	Geräteklasse Diamond Bauform und Design Dampfbackofen PureLine Gerätefarbe: Graphitgrau Genussvorteile Schnellaufheizen Vorheizen Externe Dampferzeugung Klimasensor Individuelle Einstellmöglichkeit der Feuchte beim Combigaren Menügaren ohne Geschmacksübertragung Mix & Match Speisenthermometer: kabellos Automatikprogramme mit individueller Anpassung des Garergebnisses Warmhalten Crisp function Betriebsarten Auftauen Automatikprogramme Länderspezifische Automatikprogramme Combigaren Combigaren mit Heißluft plus Combigaren mit Ober-/Unterhitze Combigaren mit Grill groß Dampfgaren Sous-vide Erhitzen Gourmet Braten Grillbetriebsarten Grill Grill klein Heißluft plus Intensivbacken Kuchen Spezial

Ober-/Unterhitze
Oberhitze
Unterhitze
Umluftgrill
Eco-Heißluft
Eco-Dampfgaren
Teller wärmen
Spezialanwendungen

Bedienkomfort
Vernetzung mit Miele (a) home
Display: M Touch
MotionReact: Licht an bei Annäherung
MotionReact: Display an bei Annäherung
MotionReact: Quittierung Signalton bei Annäherung
MotionReact: Erkennung Möbelfronten
SoftOpen
SoftClose
MultiLingua
MyMiele
Hilfe-Funktion
Motorische Liftblende
Mengenunabhängiges Garen
Dampfgaren auf bis zu 4 Ebenen gleichzeitig
Automatisches Menügaren
Dampfreduktion vor Garzeitende
Polyphone Signaltöne
Zeitfunktionen
Tageszeitanzeige
Anzeige Datum
Kurzzeitwecker
Programmierung Garzeitanfang
Programmierung Garzeitende
Programmierung Garzeitdauer
Ist-Temperaturanzeige
Soll-Temperaturanzeige
Signalton bei Erreichen der Soll-Temperatur
Vorschlagstemperatur
Eigene Programme
Sabbat Programm
Individuelle Einstellungen

Effizienz und Nachhaltigkeit
Energieeffizienzklasse (A+++ - D): A+

Pflegekomfort

Edelstahl/CleanSteel-Oberfläche
Edelstahl-Garraum mit Leinenstruktur
Grillheizkörper abklappbar
Externer Dampferzeuger
HydroClean
Pflegeprogramme
Pflegeprogramm Einweichen
Pflegeprogramm Spülen
Garraum-Trocknungsprogramm
Schnellsteckverschluss für Aufnahmegitter
Herausnehmbare Aufnahmegitter
Entkalken
CleanGlass-Tür

Dampftechnologie und Wasserversorgung
DualSteam
Frischwassertank Volumen in l: 1,4
Frischwassertank hinter Liftblende
Kondensatbehälter hinter Liftblende
Ablaufsieb

Sicherheit
Gerätekühlsystem mit kühler Front
Sicherheitsausschaltung
Inbetriebnahmesperre
Wrasen-Kühlsystem
Tastensperre

Technische Daten
Anzahl der Einschubebenen: 4
Kennzeichnung der Einschubebenen
Türanschlag: unten
Garraumbeleuchtung: BrilliantLight
Temperaturen Backofenbetrieb in °C: 30 - 230
Temperaturen Dampfgarbetrieb in °C: 40 - 100
Nischenbreite in mm: 560 - 568
Nischenhöhe in mm: 590 - 595
Nischentiefe in mm: 555
Gerätebreite in mm: 595
Gerätehöhe in mm: 596
Gerätetiefe in mm: 567
Gewicht in kg: 46,4
Gesamtanschlusswert in kW: 3,5
Spannung in V: 230
Frequenz in Hz: 50
Phasenanzahl: 1
Absicherung in A: 16

Anschlusskabel mit Netzstecker
Länge der elektrischen Zuleitung in m: 2,0
Leuchtmittel tauschen: Kundendienst

Mitgeliefertes Zubehör
Universalblech mit PerfectClean: 1
Back- und Bratrost mit PerfectClean: 1
FlexiClip-Vollauszug mit PerfectClean (Paar): 1
Gelochte Edelstahl-Garbehälter: 1
Ungelochte Edelstahl-Garbehälter: 1
HydroClean Reiniger: 1
Entkalkungstabletten: 2

Händler

Firma	STEEG Das Wohnkonzept GmbH
Tel.	+49 (0) 261-92164282-20
Fax	+49(0) 2 61 - 921 64 82 - 29
E-Mail	info@steeg.me
Website	https://www.das-wohnkonzept.de

Artikel-Standort

Straße	Mailust 2
PLZ	56070
Ort, Land	**Koblenz**, Deutschland


12:00
Auto
Betriebsarten
Automatik-
programme
Spezial-
anwendungen
MyMiele

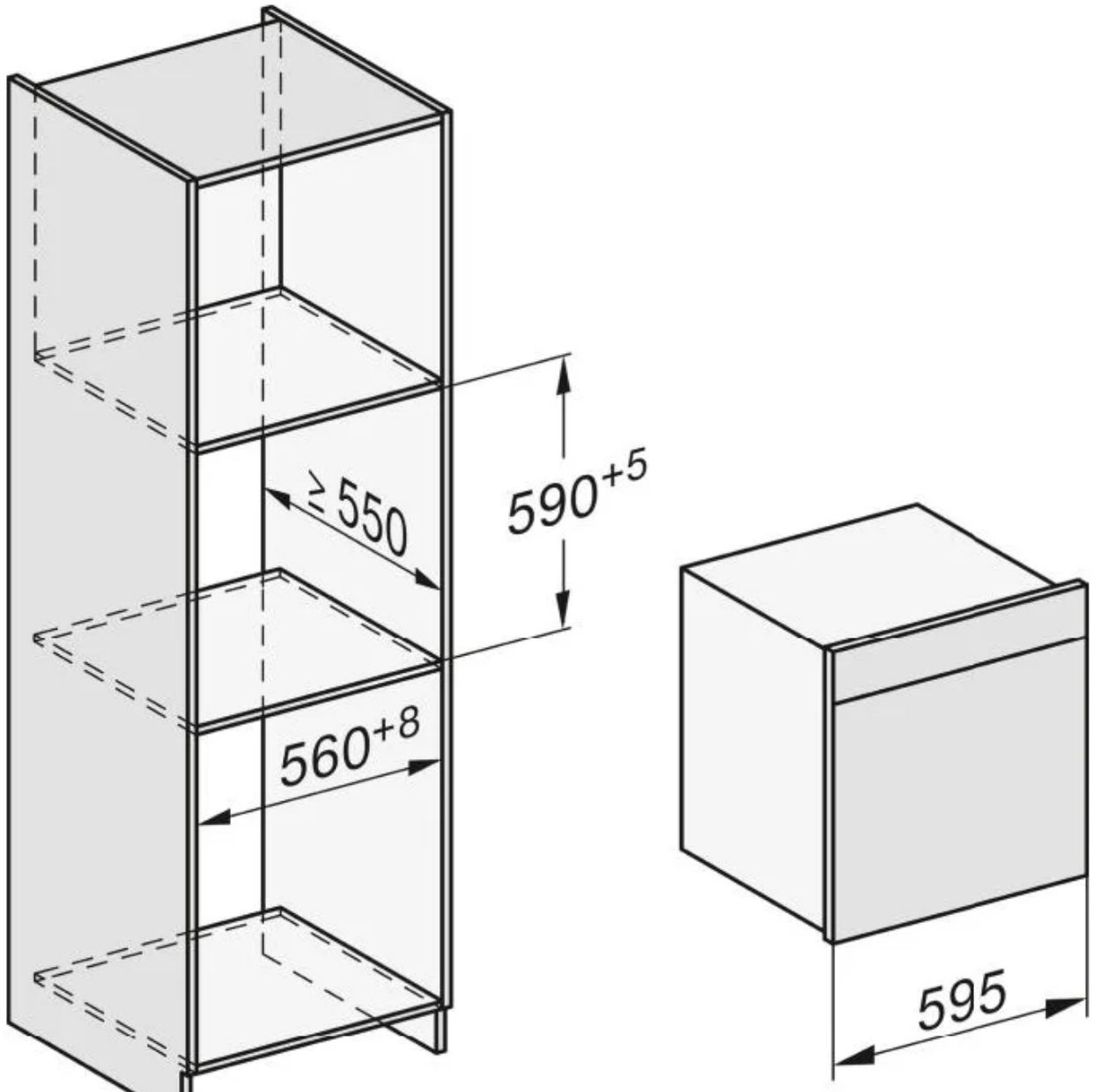
≥ 550
590+5
560+8
595

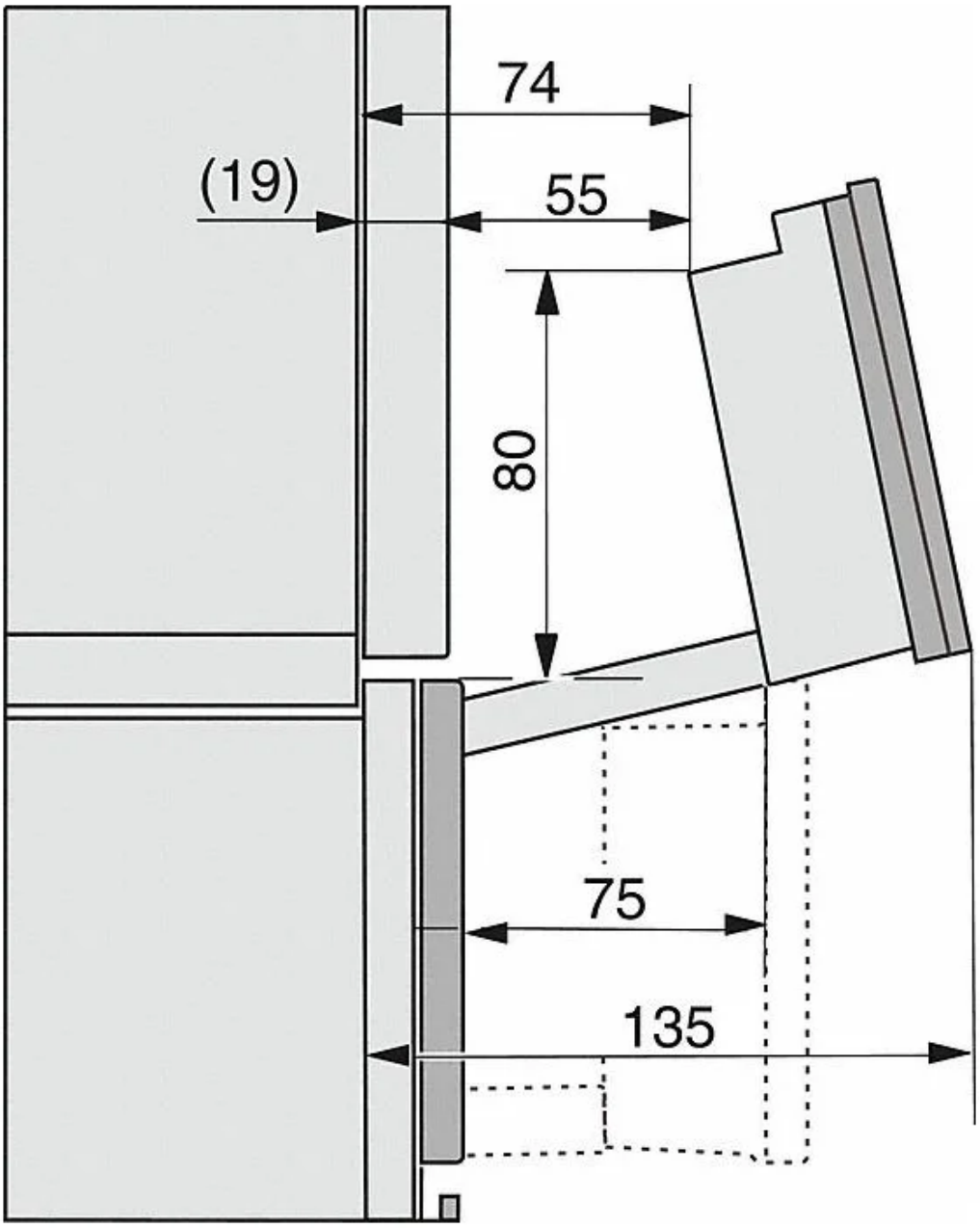
74
(19)
55
80
75
135