C15DR00N0 Einbau-Dampfgarer | NEFF Hausgeräte DE



Allgemeine Produktdaten

Modell	C15DR00N0 Einbau-Dampfgarer | NEFF Hausgeräte DE
Hersteller	NEFF
Artikelart	Neuware

Angebotspreis

850,00 €

Zahlungs- und Lieferbedingungen

Zahlungsbedingungen	PayPal Barzahlung PayPal
Lieferbedingungen	VERSAND MÖGLICH Abholung

Spezifikationen

Art/Kategorie	Dampfgarer • Küchen • Küchengeräte

Grundriss und Abmessungen

Maße	455x596x548 mm
Gewicht	22 kg

Farbe und Materialien

Material	Glas
Material-Beschreibung	Edelstahl/Glas
Oberfläche	Edelstahl/Schwarzes Glas
Farbe	aluminium
Funktion	Allgemein Farbe Edelstahl Bedienkonzept TFT display mit shift control Anzahl Programme 20 Beheizungsarten Auftauen, Dampf 100%, Gären, Regenerieren Verfügbarer Temperaturbereich 30-100 °C Wasserzuführung Wassertank Wassertank Volumen 1.3 l Nutzinhalt (des Innenraums) (2010/30/EC) 38 l Integriertes Zubehör 1 x Dampfbehälter, gelocht, Größe L, 1 x Dampfbehälter, ungelocht, Größe L, 1 x Schwamm

Händler

Firma	STEEG Das Wohnkonzept GmbH
Tel.	+49 (0) 261-92164282-20
Fax	+49(0) 2 61 - 921 64 82 - 29
E-Mail	info@steeg.me
Website	https://www.das-wohnkonzept.de

Artikel-Standort

Straße	Mailust 2
PLZ	56070
Ort, Land	**Koblenz**, Deutschland



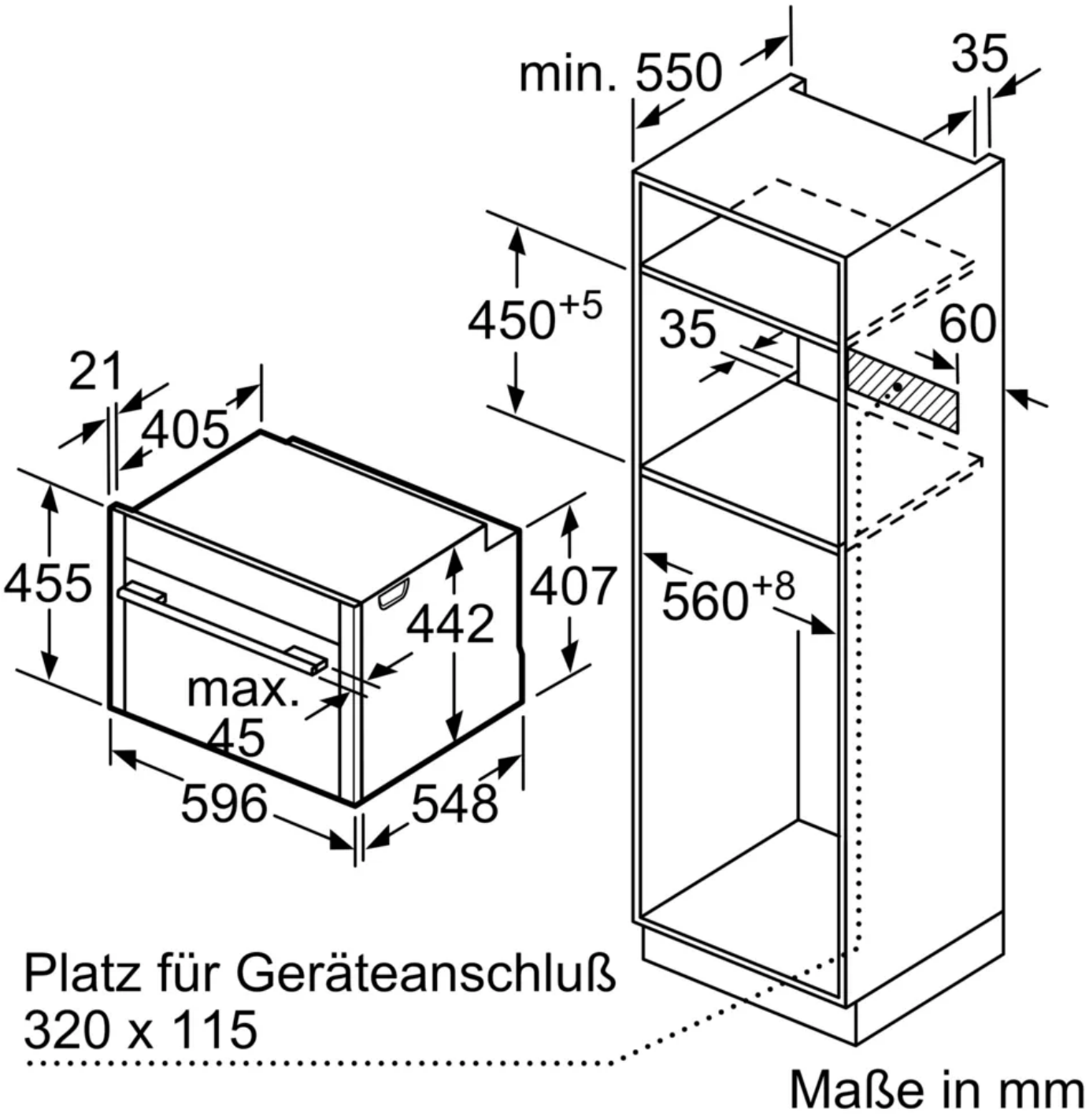
min. 550
35
450+5
35
60
21
405
455
442
407
560+8
max.
45
596
548
Platz für Geräteanschluß
320 x 115
Maße in mm

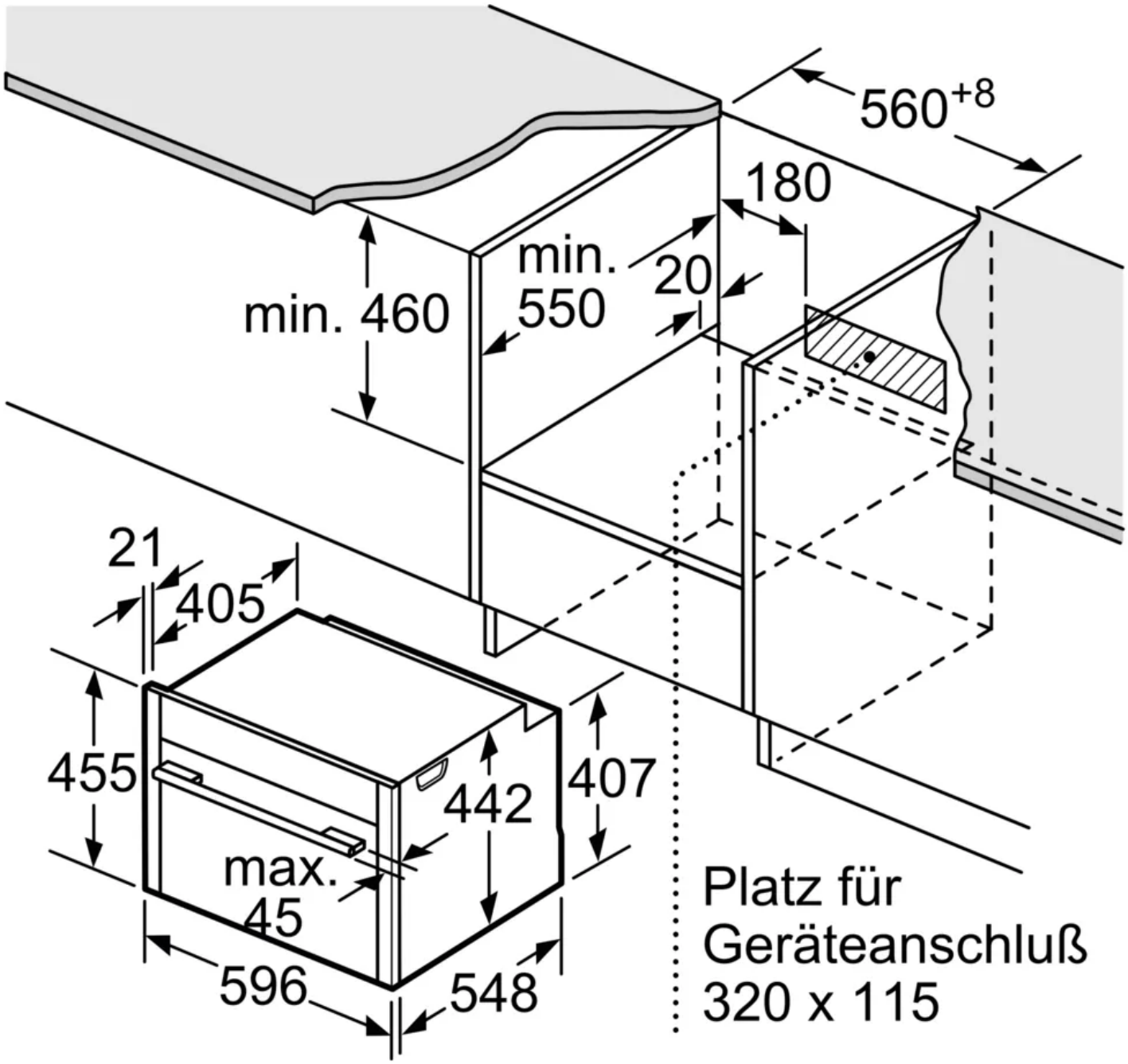
560+8
180
min. 460
min. 550
20
21
405
455
442
407
max. 45
596
548
Platz für Geräteanschluß 320 x 115

Maße in mm

Einbau mit einem Kochfeld.

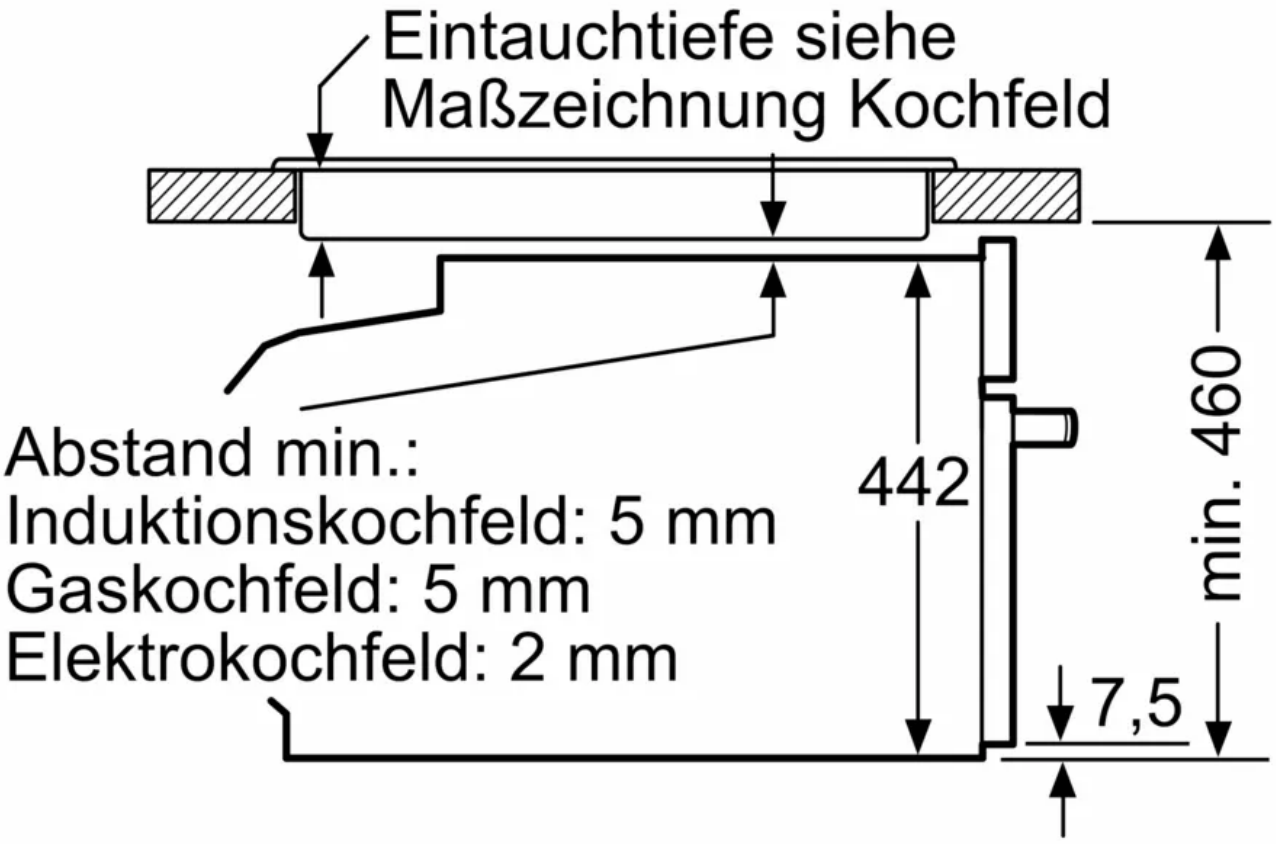

Maße in mm